RefComp

SNOWMAN CO., LTD.

134-S и SRC-S

Полугерметичные компактные винтовые компрессоры

RefComp

ОБОЗНАЧЕНИЕ МОДЕЛИ

КОМПРЕССОР												
	134	–XS	–040		–M	2	SRC	–XS	–040		–M	2
	134	–S	–300	W	–L	4	SRC	–S	–985	W	–L	4

ТИП КОМПРЕССОРА	
134	Полугерметичный холодильный компрессор, оптимизированный для хладагента R134a
SRC	Полугерметичный холодильный компрессор

СЕРИЯ	
XS	Серия винтовых компрессоров XS
S	Серия винтовых компрессоров S
040	Типоразмер модели
985	

ВСТРОЕННОЕ ОБЪЁМНОЕ СООТНОШЕНИЕ Vi	
H	Vi = 3,2 (SRC-S)
S	Vi = 2,6 (SRC-S) («S» опускается)
W	Vi = 2,2 (SRC-S)
HS	Vi = 3,2-2,6 (Переменное значение) (SRC-S-785…985)
LW	Vi = 2,6-2,2 (Переменное значение) (SRC-S-785…985)
R	Vi = 4,4 (134-S)
S	Vi = 3,2 (134-S) («S» опускается)
L	Vi = 2,6 (134-S)
W	Vi = 2,2 (134-S)
SL	Vi = 3,2-2,6 (Переменное значение) (134-S-240…300)
LW	Vi = 2,6-2,2 (Переменное значение) (134-S-240…300)

ЭЛЕКТРООБОРУДОВАНИЕ	
L	220 В переменного тока
M	110 В переменного тока
Y	24 В переменного тока
U	Электрооборудование, одобренное лабораторией UL по технике безопасности в США, 220 В переменного тока
V	Электрооборудование, одобренное лабораторией UL по технике безопасности в США ,110 В переменного тока

РЕГУЛИРОВАНИЕ ПРОИЗВОДИТЕЛЬНОСТИ	
2	3-ступенчатое (134-XS и SRC-XS)
4	4-ступенчатое (134-S и SRC-S)
Z	Бесступенчатое (134-S и SRC-S)

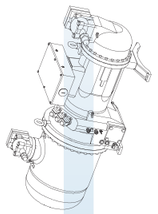

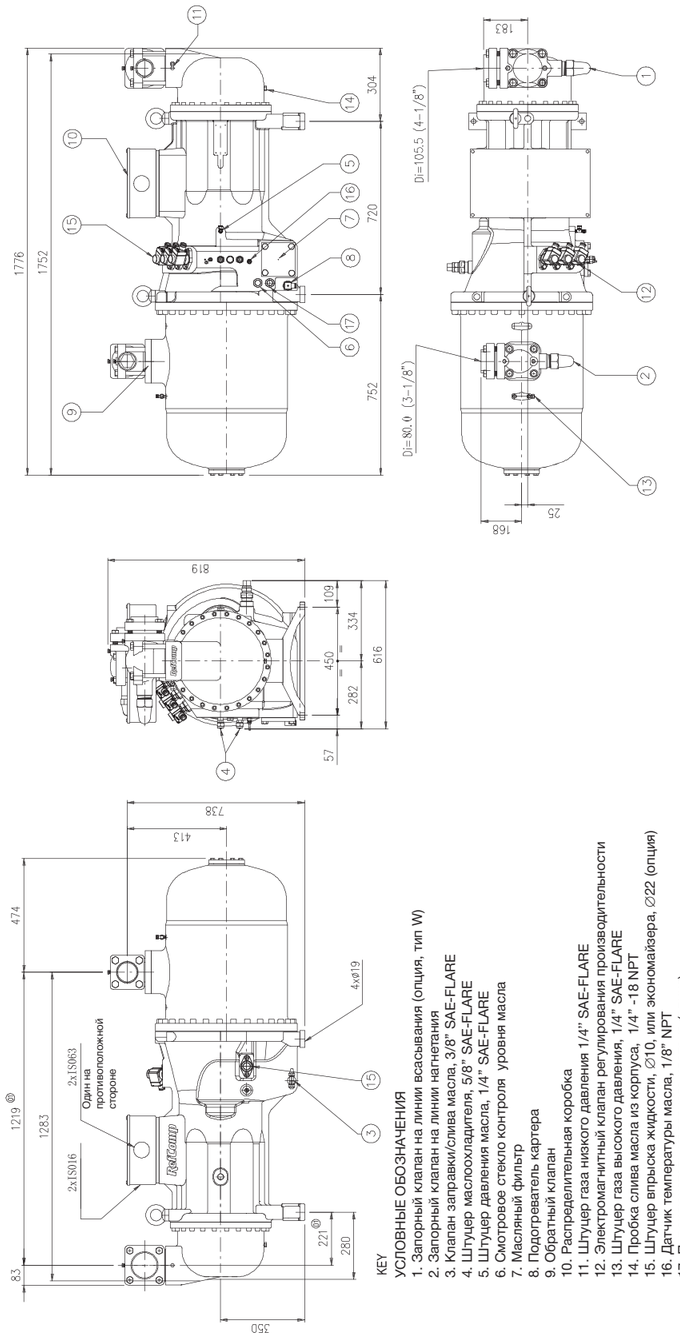

KEY

УСЛОВНЫЕ ОБОЗНАЧЕНИЯ

1. Запорный клапан на линии всасывания (опция, тип W)
2. Запорный клапан на линии нагнетания
3. Клапан заправки/слива масла, 3/8" SAE-FLARE
4. Штуцер маслоохладителя, 5/8" SAE-FLARE
5. Штуцер давления масла, 1/4" SAE-FLARE
6. Смотровое стекло контроля уровня масла
7. Масляный фильтр
8. Подогреватель картера
9. Обратный клапан
10. Распределительная коробка
11. Штуцер газа низкого давления 1/4" SAE-FLARE
12. Электромагнитный клапан регулирования производительности
13. Штуцер газа высокого давления, 1/4" SAE-FLARE
14. Пробка слива масла из корпуса, 1/4" -18 NPT
15. Штуцер впрыска жидкости, ∅10, или экономайзера, ∅22 (опция)
16. Датчик температуры масла, 1/8" NPT
17. Переключатель масляного клапана (опция)

SRC-S-785_885_985 (см. страницы 19, 20, 21)

ВВЕДЕНИЕ

Проявление повышенного внимания к таким характеристикам компрессоров, как производительность, бесшумность, компактность, простота установки и технического обслуживания, а также надежность и доступность в области кондиционирования воздуха привело к тому, что технология компактных винтовых компрессоров получила широкое распространение на всех рынках.

Линейка двухвинтовых винтовых компрессоров компании RefComp, предназначенных для кондиционирования воздуха, включает следующие модели:
Серия SRC - серия компрессоров, предназначенная для работы с хладагентом R22 и хладагентами, не содержащими хлор, – R407C, R404A, R507. Эта серия делится на два вида: серию с высокой степенью компактности SRC-XS, включающую 3 модели, и серию SRC-S, включающую 18 моделей.

Обозначение «134» в названии серии, говорит о том, что она предназначена для использования с хладагентом R134a. Данная серия разделена на два вида: серию высокой степени компактности 134-XS, включающую 3 модели, и серию 134-S, включающую 14 моделей.

Серия 134-S
Серия SRC-S

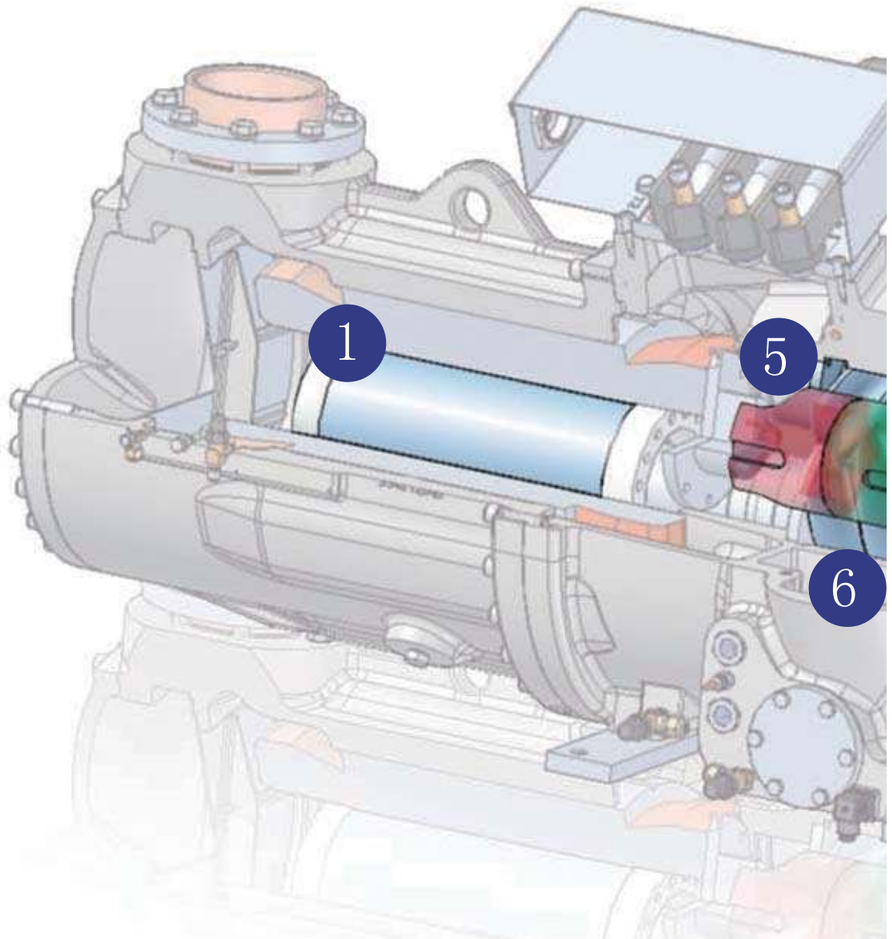

1. Высокоэффективный электродвигатель
2. Отверстие экономайзера или впрыска жидкого хладагента в зону сжатия.
3. Высокоэффективный встроенный маслоотделитель

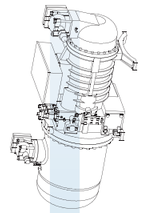

SRC-S-503_553_603

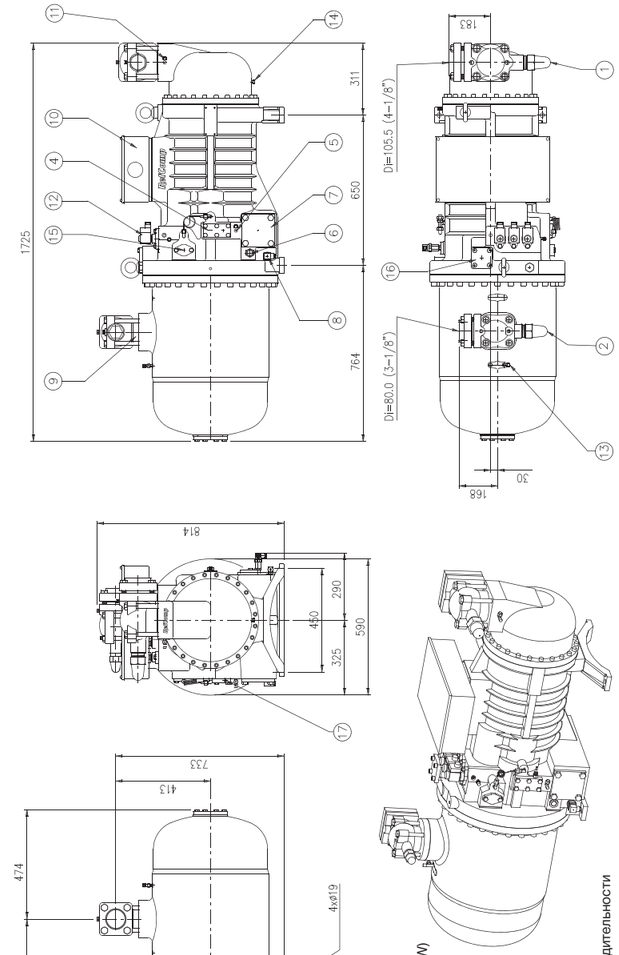

УСЛОВНЫЕ ОБОЗНАЧЕНИЯ
1. Запорный клапан на линии всасывания (опция, тип W)
2. Запорный клапан на линии нагнетания
3. Клапан заправки/слива масла, 3/8" SAE-FLARE
4. Штуцер маслоохладителя, 5/8" SAE-FLARE (опция)
5. Штуцер давления масла, 1/4" SAE-FLARE
6. Смотровое стекло контроля уровня масла
7. Масляный фильтр
8. Подогреватель картера
9. Обратный клапан
10. Распределительная коробка
11. Штуцер низкого давления 1/4" SAE-FLARE
12. Электромагнитный клапан регулирования производительности
13. Штуцер высокого давления, 1/4" SAE-FLARE
14. Пробка слива масла из корпуса, 1/4" -18 NPT
15. Подключение электромагнитного клапана (бесступенчатое регулирование производительности)
16. Штуцер впрыска жидкости, ∅ 10, или экономайзера, ∅ 42 (опция)
17. Датчик температуры масла, 1/8" NPT
18. Переключатель масляного клапана (опция)

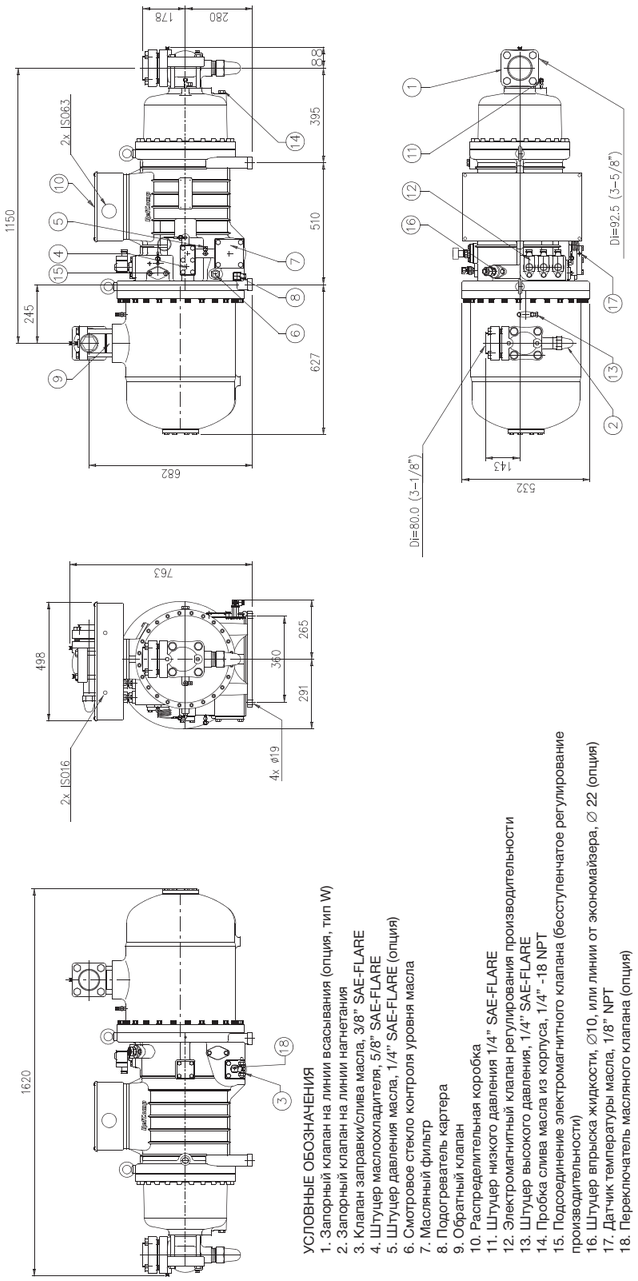

УСЛОВНЫЕ ОБОЗНАЧЕНИЯ
1. Запорный клапан на линии всасывания (опция, тип W)
2. Запорный клапан на линии нагнетания
3. Клапан заправки/слива масла, 3/8" SAE-FLARE
4. Штуцер маслоохладителя, 5/8" SAE-FLARE
5. Штуцер давления масла, 1/4" SAE-FLARE (опция)
6. Смотровое стекло контроля уровня масла
7. Масляный фильтр
8. Подогреватель картера
9. Обратный клапан
10. Распределительная коробка
11. Штуцер низкого давления 1/4" SAE-FLARE
12. Электромагнитный клапан регулирования производительности
13. Штуцер высокого давления, 1/4" SAE-FLARE
14. Пробка слива масла из корпуса, 1/4" -18 NPT
15. Подсоединение электромагнитного клапана (бесступенчатое регулирование производительности)
16. Штуцер впрыска жидкости, ∅10, или линии от экономайзера, ∅ 22 (опция)
17. Датчик температуры масла, 1/8" NPT
18. Переключатель масляного клапана (опция)

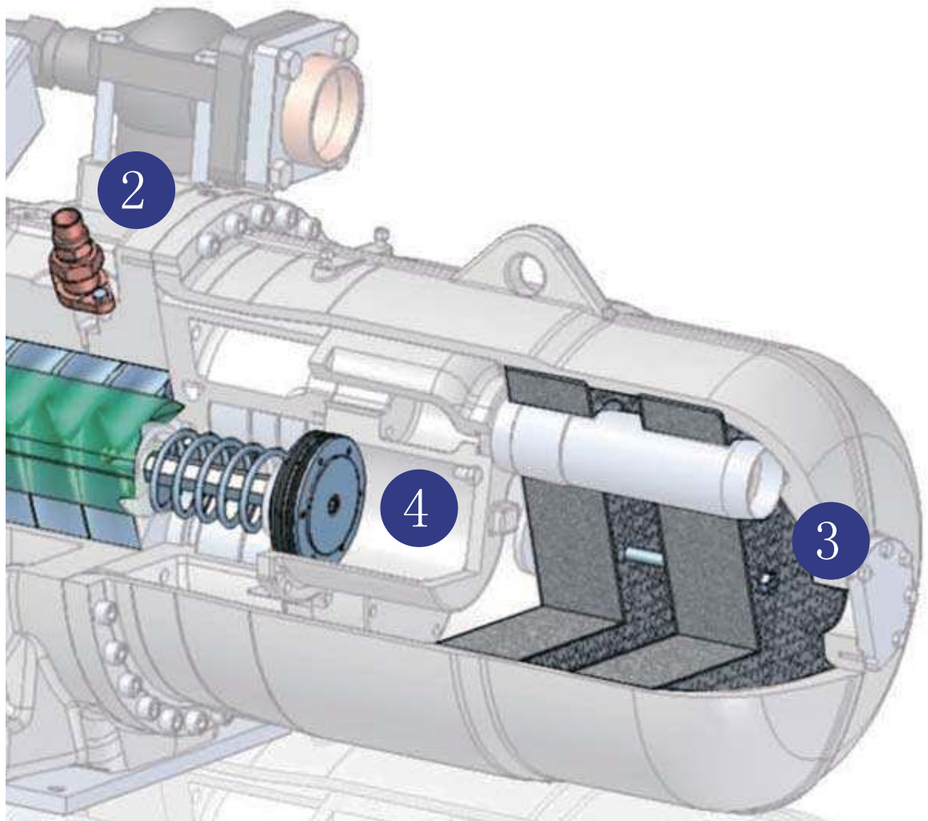

4 Регулирование производительности с помощью гидравлического золотникового клапана ступенчатым или бесступенчатым способом (серии SRC-S и 134-S).

5 Для самых больших размеров поставляется настраиваемый регулятор встроенного объемного соотношения

6 Профили винтов оптимизированы для обеспечения максимального производительности.

ТЕХНИЧЕСКИЕ ХАРАКТЕРИСТИКИ

МОДЕЛЬ 134-S								071
МОДЕЛЬ 134-XS				040	050	060		
Объемная производительность при 50/60 [Гц]				$м^3ч$	175/210	210/252	250/300	270/324
Масса				кг	310	315	320	510
Количество масла				$дм^3$	7	7	7	11
Подогреватель картера								
Линия нагнетания, внутренний ∅				мм дюймы	42,2/ 1-5/8”	42,2/ 1-5/8”	42,2/ 1-5/8”	54,1/ 2-1/8”
Линия всасывания, внутренний ∅				мм дюймы	54,1/ 2-1/8”	54,1/ 2-1/8”	54,1/ 2-1/8”	80,0/ 3-1/8”
Ступени регулирования производительности								
Устройства защиты								
Смазка								
Стандартный электродвигатель(1)								
Y/Δ	134-S-W	Пусковой ток	LRA Y	A	-	-	-	138
			LRA Δ	A	-	-	-	422
		Максимальный рабочий ток	FLA	A	-	-	-	107
	134-S/134-S-L	Пусковой ток	LRA Y	A	139	172	195	159
			LRA Δ	A	398	406	547	459
		Максимальный рабочий ток	FLA	A	73	83	103	118
	134-S-R	Пусковой ток	LRA Y	A	-	-	-	-
			LRA Δ	A	-	-	-	-
		Максимальный рабочий ток	FLA	A	-	-	-	-

(1) Допустимое отклонение напряжения + 10 %

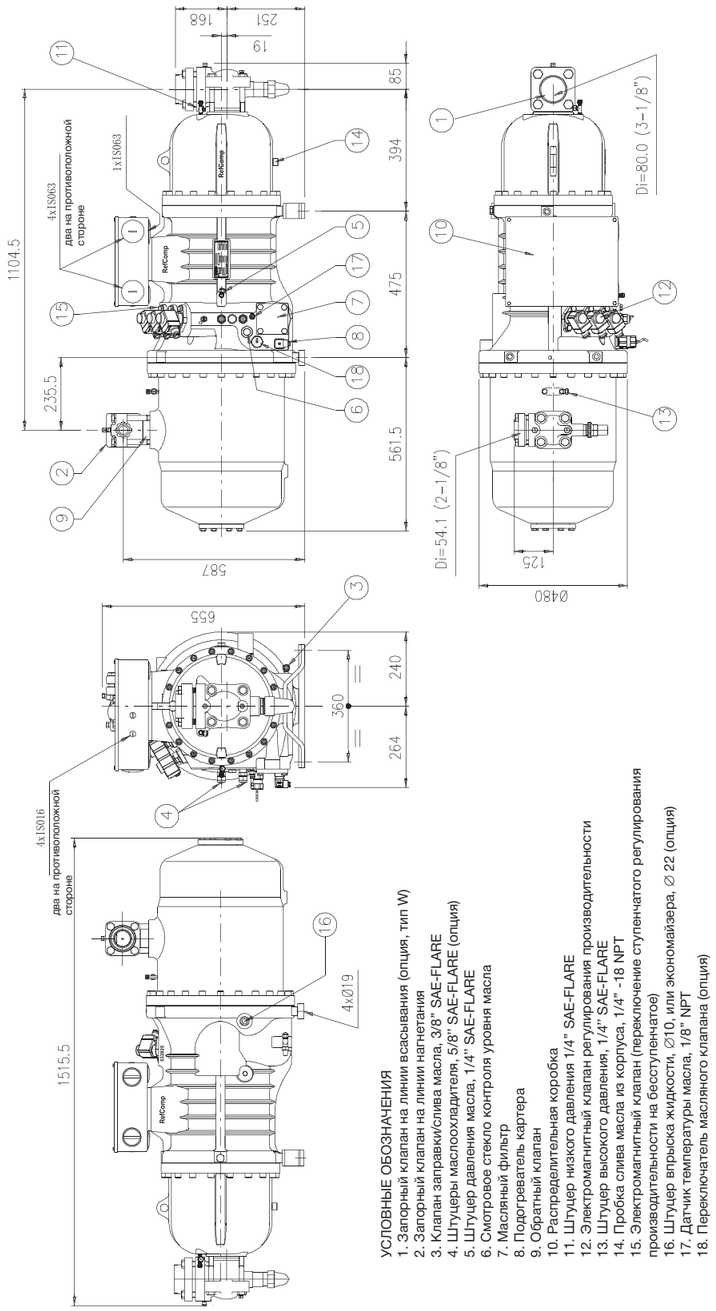

УСЛОВНЫЕ ОБОЗНАЧЕНИЯ
1. Запорный клапан на линии всасывания (опция, тип W)
2. Запорный клапан на линии нагнетания
3. Клапан заправки/слива масла, 3/8" SAE-FLARE
4. Штуцеры маслоохладителя, 5/8" SAE-FLARE (опция)
5. Штуцер давления масла, 1/4" SAE-FLARE
6. Смотровое стекло контроля уровня масла
7. Масляный фильтр
8. Подогреватель картера
9. Обратный клапан
10. Распределительная коробка
11. Штуцер низкого давления 1/4" SAE-FLARE
12. Электромагнитный клапан регулирования производительности
13. Штуцер высокого давления, 1/4" SAE-FLARE
14. Пробка слива масла из корпуса, 1/4" -18 NPT
15. Электромагнитный клапан (переключение ступенчатого регулирования производительности на бесступенчатое)
16. Штуцер впрыска жидкости, ∅10, или экономайзера, ∅ 22 (опция)
17. Датчик температуры масла, 1/8" NPT
18. Переключатель масляного клапана (опция)

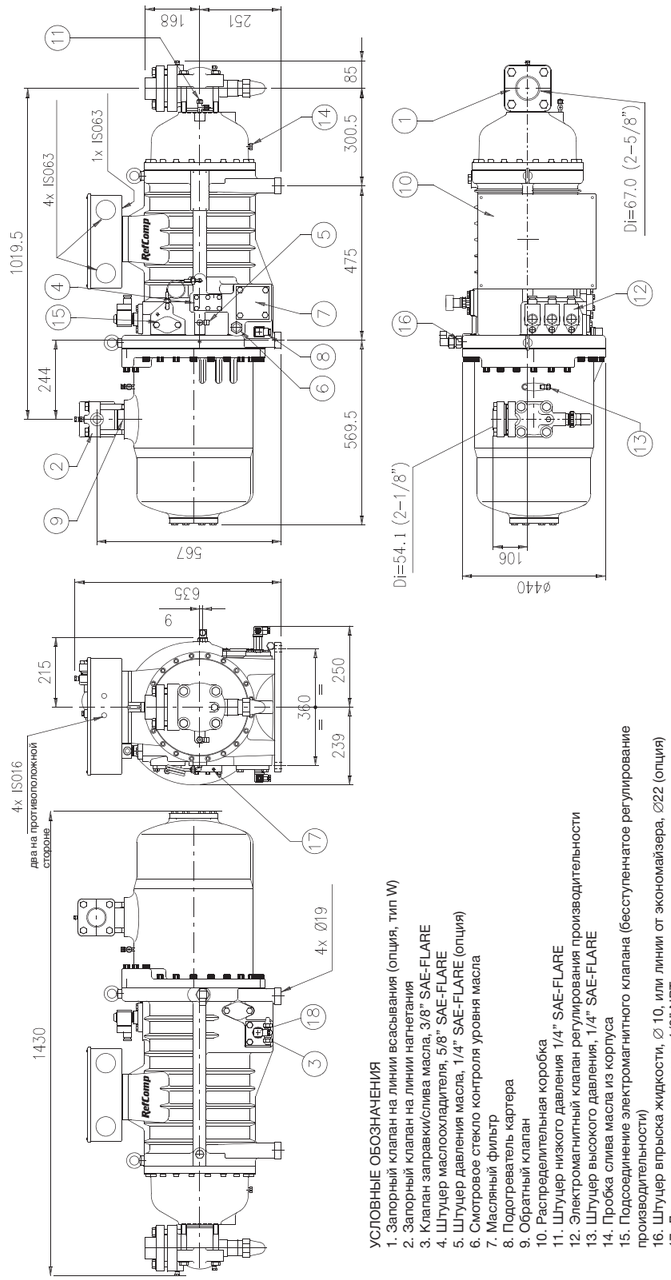

УСЛОВНЫЕ ОБОЗНАЧЕНИЯ
1. Запорный клапан на линии всасывания (опция, тип W)
2. Запорный клапан на линии нагнетания
3. Клапан заправки/слива масла, 3/8" SAE-FLARE
4. Штуцер маслоохладителя, 5/8" SAE-FLARE
5. Штуцер давления масла, 1/4" SAE-FLARE (опция)
6. Смотровое стекло контроля уровня масла
7. Масляный фильтр
8. Подогреватель картера
9. Обратный клапан
10. Распределительная коробка
11. Штуцер низкого давления 1/4" SAE-FLARE
12. Электромагнитный клапан регулирования производительности
13. Штуцер высокого давления, 1/4" SAE-FLARE
14. Пробка слива масла из корпуса
15. Подсоединение электромагнитного клапана (бесступенчатое регулирование производительности)
16. Штуцер впрыска жидкости, ∅ 10, или линии от экономайзера, ∅22 (опция)
17. Датчик температуры масла, 1/8" NPT
18. Переключатель масляного клапана (опция)

081	091	101	110	120	140	160	180	210	220	240	270	300
307/368	344/413	380/456	413/496	480/576	560/672	640/768	720/864	805/966	850/1020	910/1092	1000/1200	1100/1320
518	532	538	660	670	680	930	940	950	980	1330	1350	1390
11	11	11	17	17	17	23	23	23	23	25	25	25
200 Вт, 230 В, 50/60 [Гц]						275 Вт, 230 В, 50/60 [Гц]						
54,1/ 2-1/8"	54,1/ 2-1/8"	67,0/ 2-5/8"	80,0/ 3-1/8"	80,0/ 3-1/8"	80,0/ 3-1/8"	80,0/ 3-1/8"	80,0/ 3-1/8"	80,0/ 3-1/8"	80,0/ 3-1/8"	105,5/ 4-1/8"	105,5/ 4-1/8"	105,5/ 4-1/8"
80,0/ 3-1/8"	92,5/ 3-5/8"	92,5/ 3-5/8"	105,5/ 4-1/8"	105,5/ 4-1/8"	105,5/ 4-1/8"	105,5/ 4-1/8"	105,5/ 4- 1/8"	105,5/ 4-1/8"	105,5/ 4-1/8"	134,8/ ∅133	134,8/ ∅133	134,8/ ∅133
134-S: Ступенчатое: 100, 75, 50 %, минимальное значение (Бесступенчатое: от 100 % до минимального значения, или от 100 до 50 % - по запросу)												
INT69 RCY												
CPI Solest 170 (При наличии особых требований, обратитесь в компанию RefComp)												
400/3/50 [Гц] – 460/3/60 [Гц]												
159	193	254	224	280	280	354	374	453	543	551	703	791
459	580	770	693	842	842	1064	1155	1333	1645	1667	2109	2390
111	123	131	156	174	199	229	254	266	276	330	367	402
193	254	254	318	361	361	374	453	543	595	703	783	876
580	770	770	953	1095	1095	1155	1333	1645	1802	2109	2348	2627
132	148	156	182	202	228	260	295	310	335	400	435	490
254	254	-	361	403	403	453	543	595	-	783	876	1062
770	770	-	1095	1208	1208	1333	1645	1802	-	2348	2627	3186
142	160	-	203	230	263	299	341	366	-	446	501	569

ТЕХНИЧЕСКИЕ ХАРАКТЕРИСТИКИ

МОДЕЛЬ SRC-S(W)					**113**	**133**	**163**	**183**	**213**
МОДЕЛЬ SRC-XS					**040**	**050**	**060**		
Объемная производительность при 50/60 [Гц]				[м³/ч]	118/ 142	150/ 180	175/ 210	205/ 246	237/ 284
Масса				[кг](1)	325 (300)	330 (305)	335 (310)	510	515
Количество масла				[дм³](1)	6 (6,5)	6 (6,5)	6 (6,5)	7	7
Подогреватель картера					200 Вт, 230 В, 50/60 [Гц]				
Линия нагнетания, внутренний ∅				[дюймы/ мм]	42,2/ 1-5/8”	42,2/ 1-5/8”	42,2/ 1-5/8”	54,1/ 2-1/8”	54,1/ 2-1/8”
Линия всасывания, внутренний ∅				[дюймы/ мм]	54,1/ 2-1/8”	54,1/ 2-1/8”	54,1/ 2-1/8”	67,0/ 2- 5/8”	67,0/ 2-5/8”
Ступени регулирования производительности									
Устройства защиты									
Смазка									
Стандартный электродвигатель(2)									
Y/Δ	SRC-S-W	Пусковой ток	LRA Y	[A]	109	131	134	139	159
			LRA Δ	[A]	331	398	406	422	459
		Максимальный рабочий ток	FLA	[A]	70	82	86	105	115
	SRC-S/XS	Пусковой ток	LRA Y	[A]	131	134	182	159	193
			LRA Δ	[A]	398	406	547	459	580
		Максимальный рабочий ток	FLA	[A]	80	90	96	124	140

(1) Данные относятся к моделям XS
(2) Допустимое отклонение напряжения ± 10 %

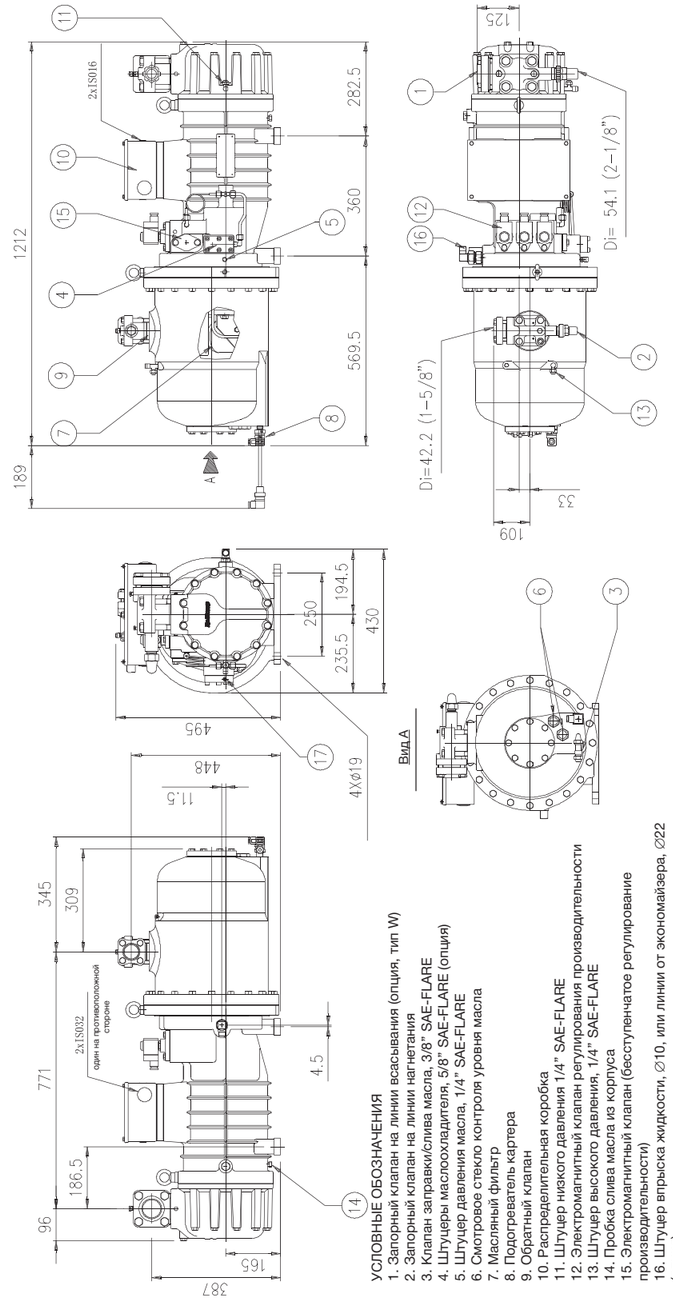

УСЛОВНЫЕ ОБОЗНАЧЕНИЯ
1. Запорный клапан на линии всасывания (опция, тип W)
2. Запорный клапан на линии нагнетания
3. Клапан заправки/слива масла, 3/8" SAE-FLARE
4. Штуцеры маслоохладителя, 5/8" SAE-FLARE (опция)
5. Штуцер давления масла, 1/4" SAE-FLARE
6. Смотровое стекло контроля уровня масла
7. Масляный фильтр
8. Подогреватель картера
9. Обратный клапан
10. Распределительная коробка
11. Штуцер низкого давления 1/4" SAE-FLARE
12. Электромагнитный клапан регулирования производительности
13. Штуцер высокого давления, 1/4" SAE-FLARE
14. Пробка слива масла из корпуса
15. Электромагнитный клапан (бесступенчатое регулирование производительности)
16. Штуцер впрыска жидкости, ∅10, или линии от экономайзера, ∅22 (опция)
17. Датчик температуры масла, 1/8" NPT

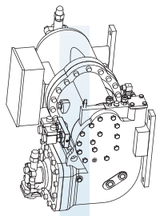

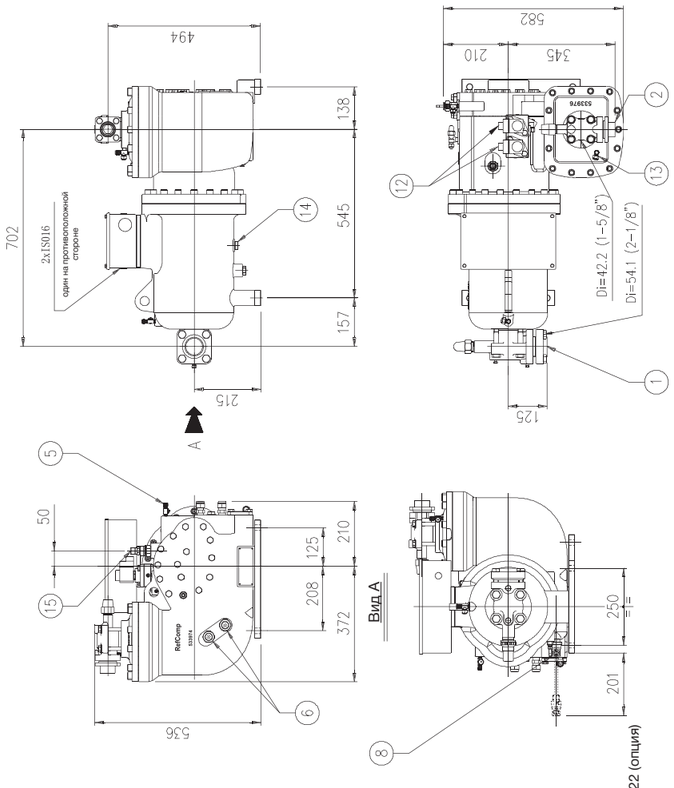

УСЛОВНЫЕ ОБОЗНАЧЕНИЯ
1. Запорный клапан на линии всасывания
2. Запорный клапан на линии нагнетания
3. Клапан заправки/слива масла, 3/8" SAE-FLARE
4. Штуцеры маслоохладителя, 5/8" SAE-FLARE
5. Штуцер давления масла, 1/4" SAE-FLARE
6. Смотровое стекло контроля уровня масла
7. Масляный фильтр
8. Подогреватель картера
9. Обратный клапан
10. Распределительная коробка
11. Штуцер низкого давления 1/4" SAE-FLARE
12. Электромагнитный клапан регулирования производительности
13. Штуцер высокого давления, 1/4" SAE-FLARE
14. Пробка слива масла из корпуса, 1/4" – 18NPT
15. Штуцер впрыска жидкости, ∅10, или линии от экономайзера, ∅22 (опция)
16. Датчик температуры масла, 1/8" NPT

255	285	305	353	413	463	503	553	603	755	785	885	985
286/ 343	318/ 382	341/ 409	402/ 482	445/ 534	510/ 612	562/ 674	600/ 720	700/ 840	860/ 1032	910/ 1092	1000/ 1200	1100/ 1320
615	590	625	730	740	775	1010	1030	1020	980	1400	1400	1400
10	10	10	14	14	16	19	19	20	23	25	25	25
			275 Вт, 230 В, 50/60 [Гц]									
54,1/ 2-1/8"	54,1/ 2-1/8"	54,1/ 2-1/8"	80,0/ 3-1/8"	80,0/ 3-1/8"	80,0/ 3-1/8"	80,0/ 3-1/8"	80,0/ 3-1/8"	80,0/ 3-1/8"	80,0/ 3-1/8"	105,5/ 4-1/8"	105,5/ 4-1/8"	105,5/ 4-1/8"
80,0 3-1/8"	80,0 3-1/8"	80,0 3-1/8"	92,5/ 3-5/8"	92,5/ 3-5/8"	92,5/ 3-5/8"	105,5/ 4-1/8"	105,5/ 4-1/8"	105,5/ 4-1/8"	105,5/ 4-1/8"	134,8/ ∅133	134,8/ ∅133	134,8/ ∅133
SRC-S: Ступенчатое: 100, 75, 50 %, минимальное значение. (Бесступенчатое: от 100 % до минимального значения, или от 100 до 50 % - по запросу)												
INT69 RCY												
SRC-S/XS:CPI-4214-320(R22), CPI Solest 170(R407C):SRC-S-W:5GS												
400/3/50 [Гц] – 460/3/60 [Гц]												
193	254	254	276	354	374	453	543	543	595	783	876	1062
580	770	770	876	1155	1155	1333	1645	1645	1802	2348	2627	3186
140	160	170	195	210	230	265	290	320	418	475	540	590
257	318	318	354	374	453	543	595	595	595	876	1062	1062
770	953	953	1155	1155	1333	1645	1802	1802	1802	2627	3186	3186
168	192	196	225	245	270	300	334	400	418	520	590	650

ПРЕИМУЩЕСТВА

Эффективность

Оформляя заказ, можно выбрать величину, встроенного объемного соотношения следующих значений:

134-S Vi = 2,2 (W)
Предназначено для установок с водяным конденсатором и затопленным испарителем, а также для установок большой производительности.

Vi = 2,6 (L)
Предназначено для установок с водяным конденсатором.

Vi = 3,2 (S)
Предназначено для установок с воздушным конденсатором.

Vi = 4,4 (R)
Предназначено для установок с воздушным конденсатором и (или) тепловых насосов.

SRC-S Vi = 2,2 (W)
Предназначено для установок с водяным конденсатором и затопленным испарителем, а также для установок большой производительности.

Vi = 2,6 (S)
Предназначено для установок с водяным/воздушным конденсатором.

Vi = 3,2 (H)
Предназначено для установок с воздушным конденсатором и тепловых насосов.

Для самых больших размеров поставляется настраиваемый регулятор встроенного объемного соотношения, который поставляется по отдельному запросу. С помощью данного регулятора значение Vi можно установить в следующих пределах:

134-S Vi = 2,6-2,2 (LW)

Vi = 3,2-2,6 (SL)

Vi = 4,4-3,2 (RS)

SRC-S Vi = 2,6-2,2 (SW)

Vi = 3,2-2,6 (HS)

Выбрав правильное значение Vi, можно отрегулировать реальную степень сжатия до требуемой величины и оптимизировать энергоэффективность, повысив коэффициент энергоэффективности EER до наивысшего значения.

134-S-240_270_300/SRC-S-785_885_985 (осевое расположение всасывания, опция)

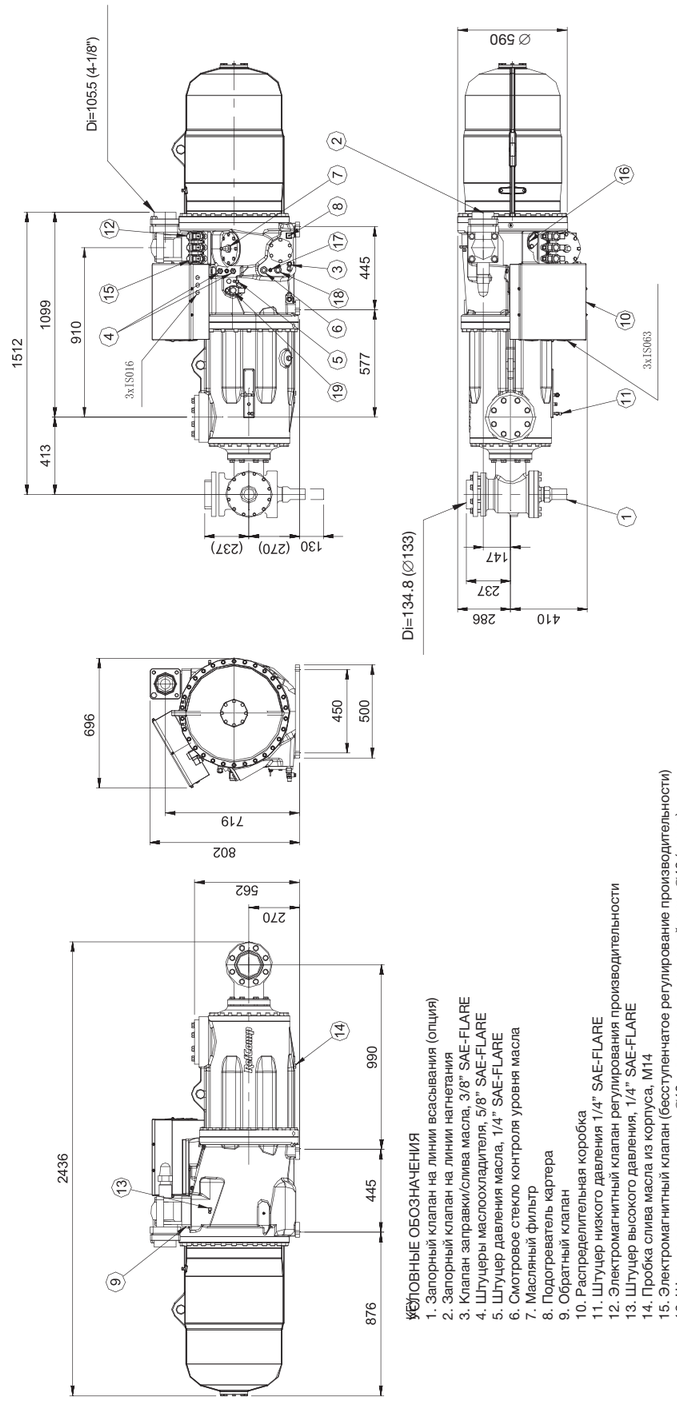

УСЛОВНЫЕ ОБОЗНАЧЕНИЯ
1. Запорный клапан на линии всасывания (опция)
2. Запорный клапан на линии нагнетания
3. Клапан заправки/слива масла, 3/8" SAE-FLARE
4. Штуцеры маслоохладителя, 5/8" SAE-FLARE
5. Штуцер давления масла, 1/4" SAE-FLARE
6. Смотровое стекло контроля уровня масла
7. Маслянный фильтр
8. Подогреватель картера
9. Обратный клапан
10. Распределительная коробка
11. Штуцер низкого давления 1/4" SAE-FLARE
12. Электромагнитный клапан регулирования производительности
13. Штуцер высокого давления, 1/4" SAE-FLARE
14. Пробка слива масла из корпуса, M14
15. Электромагнитный клапан (бесступенчатое регулирование производительности)
16. Штуцер впрыска жидкости, ∅10, или линии от экономайзера, ∅42 (опция)
17. Датчик температуры масла, 1/8" NPT
18. Переключатель масляного клапана (опция)
19. Электромагнитный клапан регулирования Vi (опция)

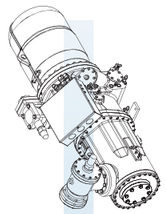

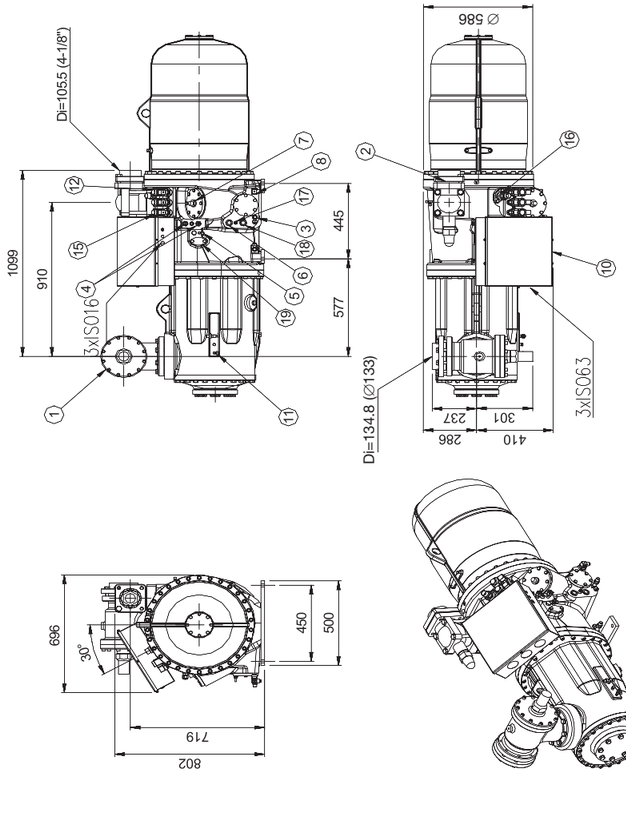

УСЛОВНЫЕ ОБОЗНАЧЕНИЯ
1. Запорный клапан на линии всасывания (опция)
2. Запорный клапан на линии нагнетания
3. Клапан заправки/слива масла, 3/8" SAE-FLARE
4. Штуцеры маслоохладителя, 5/8" SAE-FLARE
5. Штуцер давления масла, 1/4" SAE-FLARE
6. Смотровое стекло контроля уровня масла
7. Масляный фильтр
8. Подогреватель картера
9. Обратный клапан
10. Распределительная коробка
11. Штуцер низкого давления 1/4" SAE-FLARE
12. Электромагнитный клапан регулирования производительности
13. Штуцер высокого давления, 1/4" SAE-FLARE
14. Пробка слива масла из корпуса
15. Электромагнитный клапан (бесступенчатое регулирование производительности)
16. Штуцер впрыска жидкости, Ø10, или линии от экономайзера, Ø42 (опция)
17. Датчик температуры масла, 1/8" NPT
18. Переключатель масляного клапана (опция)
19. Электромагнитный клапан регулирования Vi (опция)

ПОСТАВКА

Комплект поставки:

Электродвигатель Y/Δ (400 В, 3, 50 Гц или 460 В, 3, 60 Гц) с шестью датчиками температуры типа PTC, запорный клапан на линии нагнетания, встроенный обратный клапан, встроенный предохранительный клапан, маслоотделитель на фланцах, смотровое стекло для контроля уровня масла, масляный фильтр, масло, заправленное в систему, подогреватель масла, 4-ступенчатый (100-75-50-минимальное значение, %) или бесступенчатый (100…минимальное значение, %) регулятор производительности, блок защиты электродвигателя (220 В, 1, 50/60 Гц), распределительная коробка со степенью защиты корпуса IP54, при поставке в целях консервации заполнен азотом, комплект для подсоединения маслоохладителя (только на SRC-XS-040/050/060; SRC-S-255/285/305/755/785/885/985), комплект демпферов вибрации.

Дополнительные устройства:

По запросу могут быть поставлены следующие дополнительные устройства: специальные электродвигатели, запорный клапан для линии всасывания, комплект для подсоединения устройства впрыска жидкого хладагента, комплект для подсоединения экономайзера с запорным клапаном, комплект для подсоединения маслоохладителя, устройство контроля уровня масла, комплект для установки безступенчатого регулятора производительности, перемычки для прямого пуска (DOL).

Электрооборудование:

Электрооборудование компрессора (модуль защиты электродвигателя, подогреватель масла, соленоиды для электромагнитных клапанов) расчитано на работу с параметрами 220 В, 50/60 [Гц] переменного тока. По запросу поставляется электрооборудование, работающее с другими параметрами электропитания.

Информация на заводской табличке:

Основные характеристики компрессора указаны на металлической табличке: это серийный номер, модель компрессора, характеристика электродвигателя, тип смазки (M - масло для хладагента R22, E - масло для хладагентов HFC), объемная производительность ($м^3$/ч). Производитель смазки и ее тип указаны на наклейке.

Применение:

Жесткие условия эксплуатации (высокая температура конденсации и (или) низкая температура испарения) требуют дополнительного охлаждения компрессора. Рабочий диапазон каждого хладагента имеет три разграниченные области: область № 1 определяет рабочие условия, при которых дополнительное охлаждение можно выполнить с помощью охлаждения масла или впрыска жидкого хладагента; рабочие условия внутри области № 2 строго требуют охлаждения масла; область № 3 строго требует контроля перепада давления на масляном фильтре. Для решения вопросов по размерам контура дополнительного охлаждения и выбору требуемых компонентов, следует обратиться к руководству по эксплуатации и техническому обслуживанию винтовых компрессоров компании RefComp. Дополнительное повышение общего холодильного коэффициента (COP) может быть осуществлено с помощью использования контура переохлаждающего экономайзера (ЭКО). Принцип работы контура переохлаждения и информация по выбору дополнительных компонентов находится в руководстве по эксплуатации и техническому обслуживанию винтовых компрессоров компании RefComp.

РАБОЧИЙ ДИАПАЗОН

СЕРИЯ SRC-S(W)

A1 – охлаждение масла или впрыск жидкости
A2 – охлаждение масла
A3 – контроль состояния фильтра

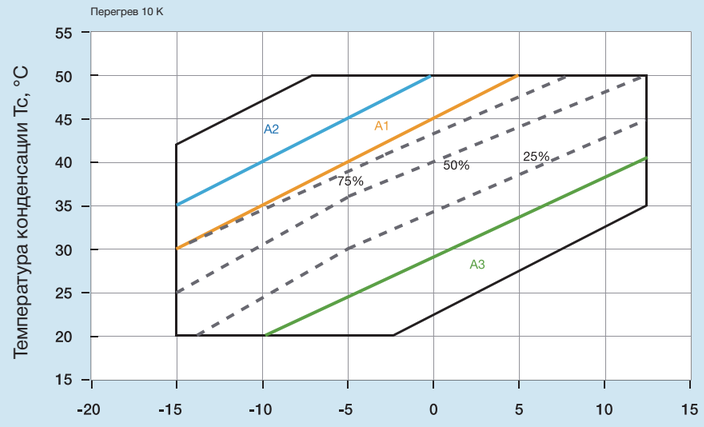

СЕРИЯ SRC-S(W)

A1 – охлаждение масла или впрыск жидкости
A2 – Допускается охлаждение масла только водой или воздухом
A3 – контроль состояния фильтра

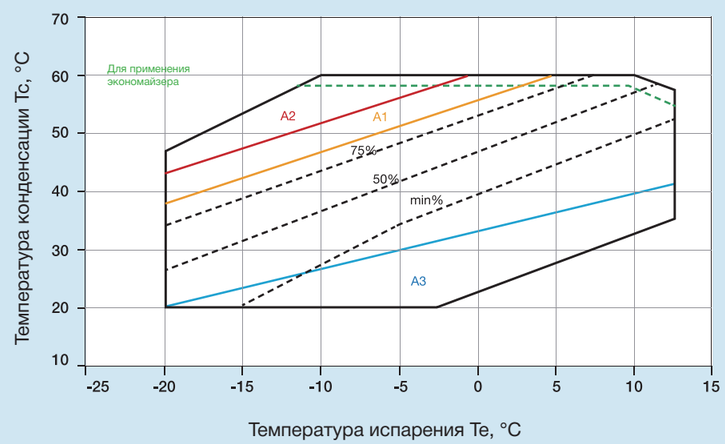

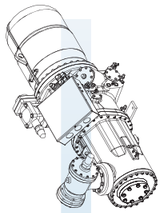

134-S-240_270_300/SRC-S-785_885_985 (радиальное расположение всасывания, стандартное исполнение)

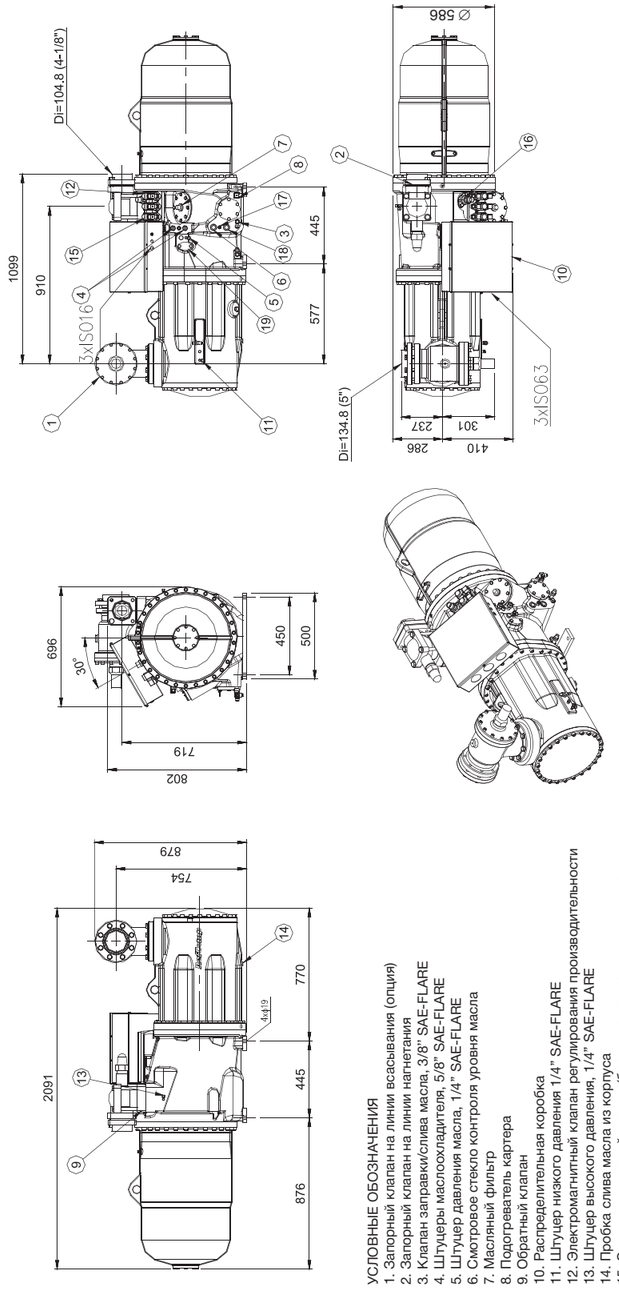

УСЛОВНЫЕ ОБОЗНАЧЕНИЯ
1. Запорный клапан на линии всасывания (опция)
2. Запорный клапан на линии нагнетания
3. Клапан заправки/слива масла, 3/8" SAE-FLARE
4. Штуцеры маслоохладителя, 5/8" SAE-FLARE
5. Штуцер давления масла, 1/4" SAE-FLARE
6. Смотровое стекло контроля уровня масла
7. Маслянный фильтр
8. Подогреватель картера
9. Обратный клапан
10. Распределительная коробка
11. Штуцер низкого давления 1/4" SAE-FLARE
12. Электромагнитный клапан регулирования производительности
13. Штуцер высокого давления, 1/4" SAE-FLARE
14. Пробка слива масла из корпуса
15. Электромагнитный клапан (бесступенчатое регулирование производительности)
16. Штуцер впрыска жидкости, ∅10, или линии от экономайзера, ∅42 (опция)
17. Датчик температуры масла, 1/8" NPT
18. Переключатель маслянного клапана (опция)
19. Электромагнитный клапан регулирования VI (опция)

134-S-160_180_210_220

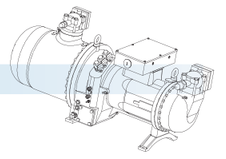

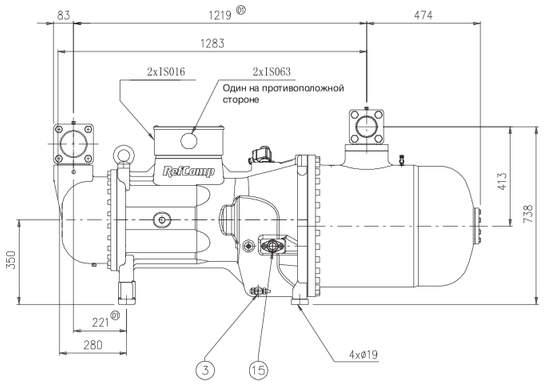

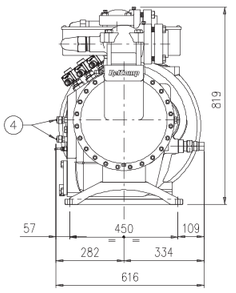

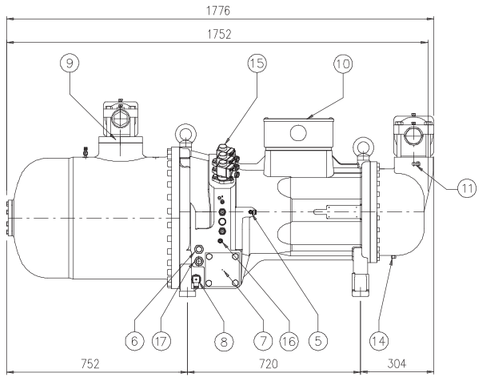

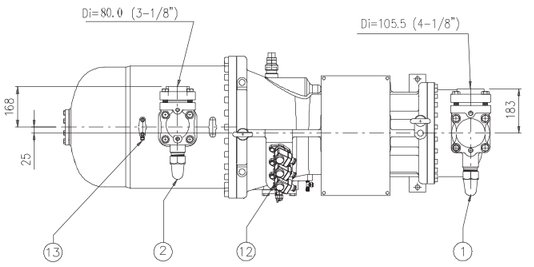

УСЛОВНЫЕ ОБОЗНАЧЕНИЯ
1. Запорный клапан на линии всасывания (опция)
2. Запорный клапан на линии нагнетания
3. Клапан заправки/слива масла, 3/8" SAE-FLARE
4. Штуцеры маслоохладителя, 5/8'' SAE-FLARE
5. Штуцер давления масла, 1/4'' SAE-FLARE
6. Смотровое стекло контроля уровня масла
7. Масляный фильтр
8. Подогреватель картера
9. Обратный клапан
10. Распределительная коробка
11. Штуцер низкого давления 1/4" SAE-FLARE
12. Электромагнитный клапан регулирования производительности
13. Штуцер высокого давления, 1/4'' SAE-FLARE
14. Пробка слива масла из корпуса, 1/4" NPT
15. Штуцер впрыска жидкости, ∅10, или линии от экономайзера, ∅28 (опция)
16. Датчик температуры масла, 1/8" NPT
17. Переключатель масляного клапана (опция)

СЕРИЯ 134-S(W)

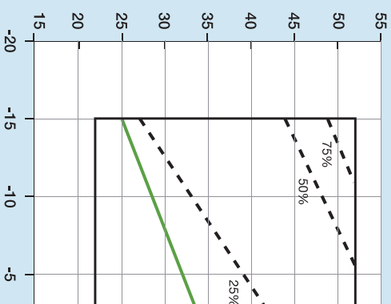

СЕРИИ 134-S И 134-S(L)

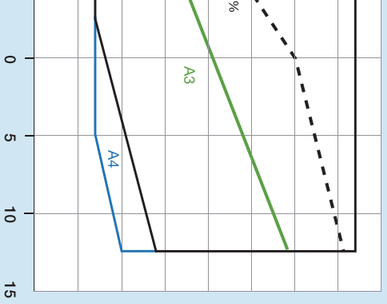

СЕРИЯ 134-S(R)

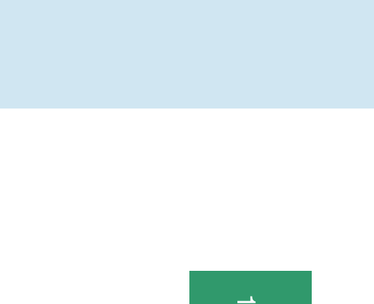

РАБОЧИЕ ХАРАКТЕРИСТИКИ 134-S

	134-S(W)		
	T e = 5 [°C]; Tc = 38 [°C]		
МОДЕЛЬ	Q_0 [кВт]	Pa [кВт]	COP
134-S(W)-071	198	39,8	4,97
134-S(W)-081	223,5	44,3	5,05
134-S(W)-091	250,4	49,6	5,05
134-S(W)-101	269,6	53,3	5,06
134-S(W)-110	298,6	55,6	5,37
134-S(W)-120	352,3	64,7	5,45
134-S(W)-140	403,3	74,7	5,40
134-S(W)-160	470,3	86,8	5,42
134-S(W)-180	535,6	98,3	5,45
134-S(W)-210	571,1	104,7	5,45
134-S(W)-220	604,3	110,9	5,45
134-S(W)-240	669,2	122,8	5,45
134-S(W)-270	755,7	138,7	5,45
134-S(W)-300	843,7	154,8	5,45

	134-S(L)		
	T e = 2 [°C]; Tc = 45 [°C]		
МОДЕЛЬ	Q_0 [кВт]	Pa [кВт]	COP
134-S(L)-071	148,5	44,5	3,34
134-S(L)-081	167,5	49,4	3,39
134-S(L)-091	187,6	55,3	3,39
134-S(L)-101	201,9	59,4	3,40
134-S(L)-110	244,6	67,1	3,65
134-S(L)-120	275,2	74,2	3,71
134-S(L)-140	317,4	84,7	3,75
134-S(L)-160	369,3	100,2	3,69
134-S(L)-180	418,1	112,2	3,73
134-S(L)-210	446,8	118,7	3,76
134-S(L)-220	471,7	126,5	3,73
134-S(L)-240	522,3	139,4	3,75
134-S(L)-270	589,8	155,8	3,79
134-S(L)-300	658,5	176,9	3,72

	134-S		
	T e = 2 [°C]; Tc = 50 [°C]		
МОДЕЛЬ	Q_0 [кВт]	Pa [кВт]	COP
134-XS-040	85,2	29	2,94
134-XS-050	101,7	33,8	3,01
134-XS-060	123	40	3,08
134-S-071	139,7	47,7	2,93
134-S-081	158,3	53,1	2,98
134-S-091	178,2	59,6	2,99
134-S-101	192	64,2	2,99
134-S-110	231,3	72,3	3,2
134-S-120	260,3	80	3,25
134-S-140	300,2	91,2	3,29
134-S-160	349,2	108	3,23
134-S-180	395,3	120,9	3,27
134-S-210	422,5	127,9	3,3
134-S-220	446	136,4	3,27
134-S-240	493,9	150,2	3,29
134-S-270	557,7	167,8	3,32
134-S-300	622,7	190,6	3,27

	134-S(R)		
	T e = -5 [°C]; Tc = 53 [°C]		
МОДЕЛЬ	Q_0 [кВт]	Pa [кВт]	COP
134-S(R)-081	105,7	51,1	2,07
134-S(R)-091	120,4	57	2,11
134-S(R)-110	162,7	72,4	2,25
134-S(R)-120	185,9	78,7	2,36
134-S(R)-140	214,4	89,8	2,39
134-S(R)-160	245,2	106,8	2,3
134-S(R)-180	282,3	119	2,37
134-S(R)-210	301,7	125,8	2,4
134-S(R)-240	346,8	148,6	2,33
134-S(R)-270	398,3	165,1	2,41
134-S(R)-300	444,7	187,5	2,37

УСЛОВНЫЕ ОБОЗНАЧЕНИЯ:

Q_0 – Холодопроизводительность, (кВт); Pa – Потребляемая мощность,(кВт); Te – Температура испарения, (°C, насыщенных паров);
Tc – Температура конденсации, (°C, насыщенных паров); Перегрев всасываемого газа 10 K / 1 K;
Данные по модификациям продукции и рабочим характеристикам можно найти в последней версии программы подбора оборудования компании RefComp.

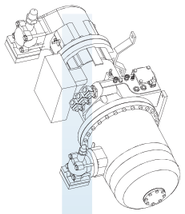

134-S-110_120_140

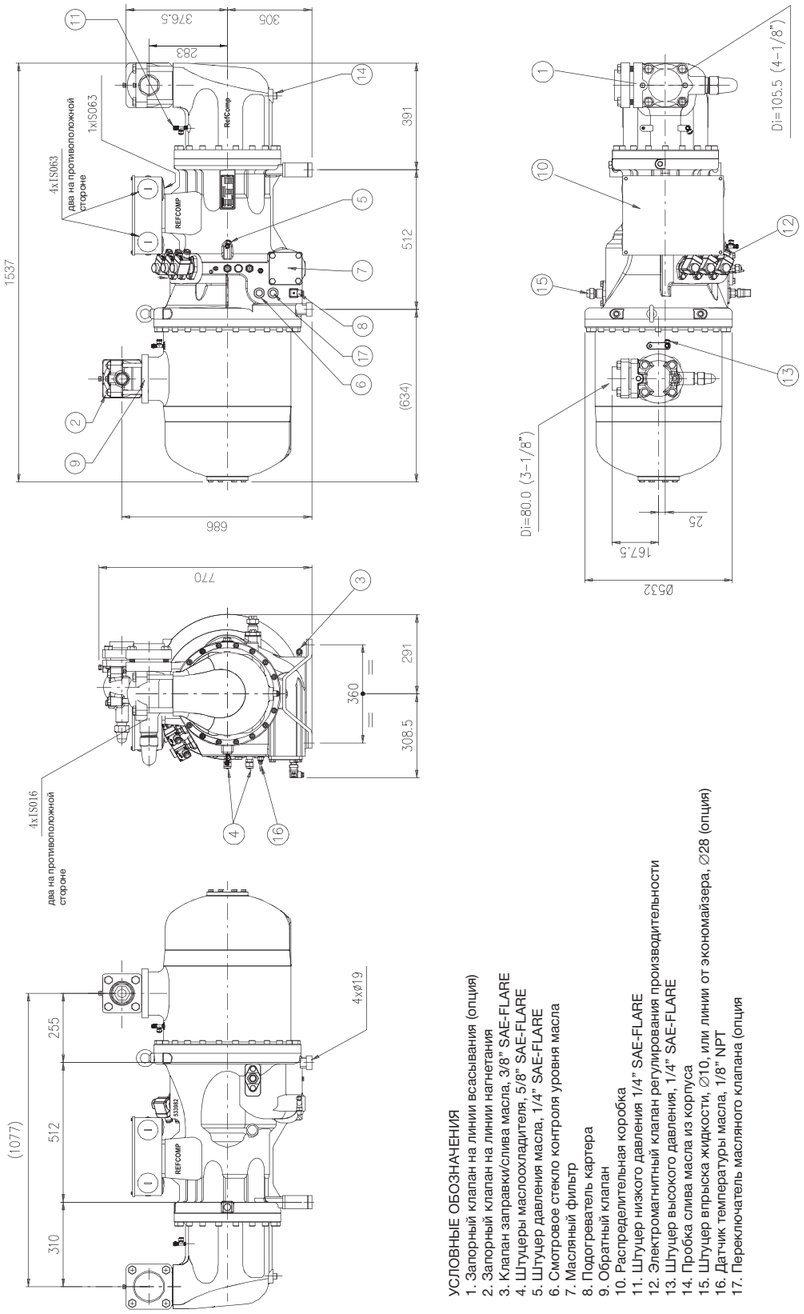

УСЛОВНЫЕ ОБОЗНАЧЕНИЯ
1. Запорный клапан на линии всасывания (опция)
2. Запорный клапан на линии нагнетания
3. Клапан заправки/слива масла, 3/8" SAE-FLARE
4. Штуцеры маслоохладителя, 5/8" SAE-FLARE
5. Штуцер давления масла, 1/4" SAE-FLARE
6. Смотровое стекло контроля уровня масла
7. Масляный фильтр
8. Подогреватель картера
9. Обратный клапан
10. Распределительная коробка
11. Штуцер низкого давления 1/4" SAE-FLARE
12. Электромагнитный клапан регулирования производительности
13. Штуцер высокого давления, 1/4" SAE-FLARE
14. Пробка слива масла из корпуса
15. Штуцер впрыска жидкости, Ø10, или линии от экономайзера, Ø28 (опция)
16. Датчик температуры масла, 1/8" NPT
17. Переключатель масляного клапана (опция

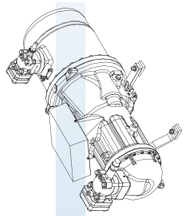

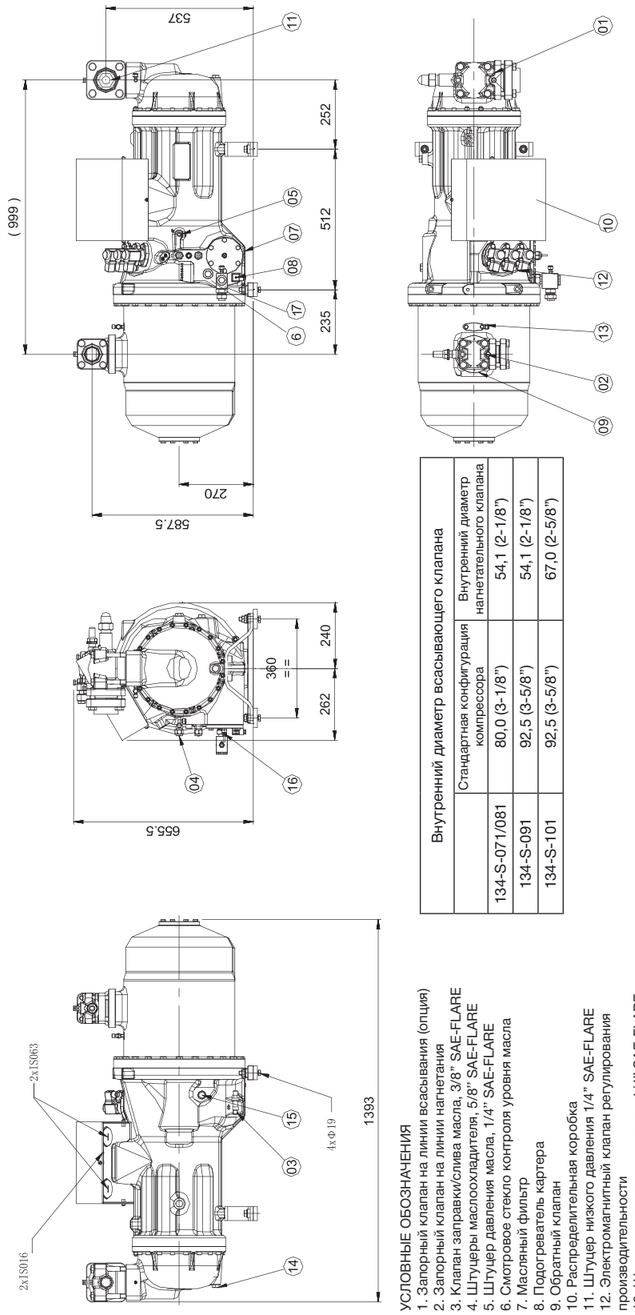

Внутренний диаметр всасывающего клапана		Внутренний диаметр нагнетательного клапана
	Стандартная конфигурация компрессора	
134-S-071/081	80,0 (3-1/8")	54,1 (2-1/8")
134-S-091	92,5 (3-5/8")	54,1 (2-1/8")
134-S-101	92,5 (3-5/8")	67,0 (2-5/8")

УСЛОВНЫЕ ОБОЗНАЧЕНИЯ
1. Запорный клапан на линии всасывания (опция)
2. Запорный клапан на линии нагнетания
3. Клапан заправки/слива масла, 3/8" SAE-FLARE
4. Штуцеры маслоохладителя, 5/8" SAE-FLARE
5. Штуцер давления масла, 1/4" SAE-FLARE
6. Смотровое стекло контроля уровня масла
7. Масляный фильтр
8. Подогреватель картера
9. Обратный клапан
10. Распределительная коробка
11. Штуцер низкого давления 1/4" SAE-FLARE
12. Электромагнитный клапан регулирования производительности
13. Штуцер высокого давления, 1/4" SAE-FLARE
14. Пробка слива масла из корпуса
15. Штуцер впрыска жидкости, ∅10, или линии от экономайзера, ∅22 (опция)
16. Датчик температуры масла, 1/8" NPT
17. Переключатель масляного клапана (опция)

РАБОЧИЕ ХАРАКТЕРИСТИКИ SRC-S

	SRC-S(W), Хладагент R22					
	Te=2[°C];Tc= 40 [°C]			Te=5[°C]; Tc= 38 [°C]		
МОДЕЛЬ	Q_0 [кВт]	Pa [кВт]	COP	Q_0 [кВт]	Pa [кВт]	COP
SRC-XS-040	-	-	-	-	-	-
SRC-XS-050	-	-	-	-	-	-
SRC-XS-060	-	-	-	-	-	-
SRC-S(W)-113	127,2	30,7	4,14	146,8	29,1	5,04
SRC-S(W)-133	145,4	35,4	4,11	167,9	33,5	5,01
SRC-S(W)-163	157,3	38,2	4,12	181,6	36,2	5,02
SRC-S(W)-183	191,2	45,7	4,18	220,8	43,3	5,10
SRC-S(W)-213	212,7	50,3	4,23	245,6	47,7	5,15
SRC-S(W)-255	256,4	60,6	4,23	296,1	57,4	5,16
SRC-S(W)-285	285,4	67,5	4,23	329,5	63,9	5,16
SRC-S(W)-305	304,2	72,1	4,22	351,2	68,3	5,14
SRC-S(W)-353	357,2	83,6	4,27	412,4	79,2	5,21
SRC-S(W)-413	401,8	93,2	4,31	464,0	88,3	5,25
SRC-S(W)-463	450,8	104,4	4,32	520,5	99,0	5,26
SRC-S(W)-503	506,7	117,4	4,32	585,0	111,2	5,26
SRC-S(W)-553	558,7	129,4	4,32	645,1	122,7	5,26
SRC-S(W)-603	616,8	143	4,31	712,1	135,5	5,26
SRC-S(W)-755	708,3	167,2	4,24	833,9	153,2	5,44
SRC-S(W)-785	853,2	198,4	4,3	985,1	188,1	5,24
SRC-S(W)-885	964,4	224,5	4,3	1113,5	212,8	5,23
SRC-S(W)-985	1076	248,8	4,32	1242,4	235,7	5,27

	SRC-S/XS, Хладагент R22					
	Te=2[°C];Tc=40 [°C]			Te=2[°C];Tc=50 [°C]		
МОДЕЛЬ	Q_0 [кВт]	Pa [кВт]	COP	Q_0 [кВт]	Pa [кВт]	COP
SRC-XS-040	113,8	28,7	3,97	95,7	35,5	2,7
SRC-XS-050	144,6	35,7	4,05	121,6	44,2	2,75
SRC-XS-060	158,7	37,6	4,22	137,8	45,6	3,02
SRC-S-113	113,8	28,7	3,97	95,7	35,5	2,7
SRC-S-133	144,6	35,7	4,05	121,6	44,2	2,75
SRC-S-163	158,7	37,6	4,22	137,8	45,6	3,02
SRC-S-183	184	43,7	4,21	159,8	52,9	3,02
SRC-S-213	212,8	50	4,26	184,7	60,5	3,05
SRC-S-255	261,6	60,3	4,34	227,1	73,1	3,11
SRC-S-285	291,1	67	4,34	252,7	81,1	3,12
SRC-S-305	315,1	72,6	4,34	273,5	88	3,11
SRC-S-353	375,3	85,4	4,39	325,8	103,5	3,15
SRC-S-413	419,4	94,6	4,43	364,0	114,6	3,18
SRC-S-463	463,5	105,7	4,39	410,6	128,7	3,19
SRC-S-503	510,8	116,5	4,38	452,5	141,8	3,19
SRC-S-553	545,3	124,4	4,38	483,1	151,4	3,19
SRC-S-603	647,9	155,3	4,17	577	184,2	3,13
SRC-S-755	744,4	180,2	4,13	638,9	223,2	2,86
SRC-S-785	896,7	212,8	4,21	798,5	252,3	3,16
SRC-S-885	1012,5	240,3	4,21	901,7	284,9	3,16
SRC-S-985	1130,5	268,3	4,21	1006,8	318,1	3,17

УСЛОВНЫЕ ОБОЗНАЧЕНИЯ:

Q_0 – Холодопроизводительность, (кВт); Pa – Потребляемая мощность,(кВт); Te – Температура испарения, (°C, насыщенного пара); Tc – Температура конденсации, (°C, насыщенных паров); Переохлаждение жидкого хладагента 5 K; Перегрев всасываемого газа 10 K / 1 K; Данные по модификациям продукции и рабочим характеристикам можно найти в последней версии программы подбора оборудования компании RefComp.

134-XS-040

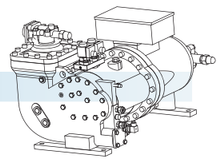

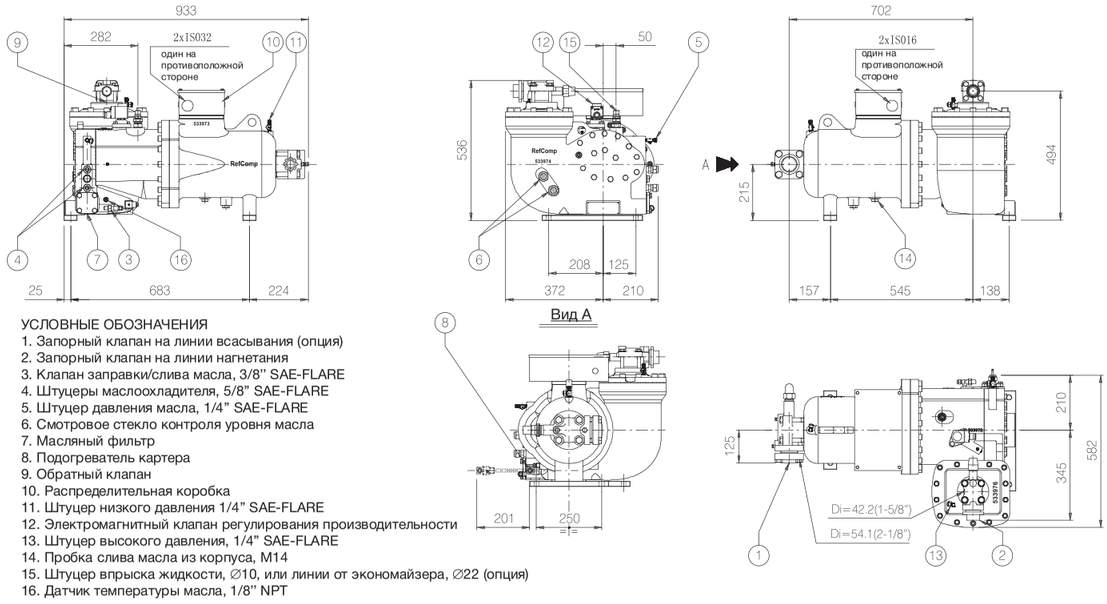

УСЛОВНЫЕ ОБОЗНАЧЕНИЯ
1. Запорный клапан на линии всасывания (опция)
2. Запорный клапан на линии нагнетания
3. Клапан заправки/слива масла, 3/8'' SAE-FLARE
4. Штуцеры маслоохладителя, 5/8" SAE-FLARE
5. Штуцер давления масла, 1/4" SAE-FLARE
6. Смотровое стекло контроля уровня масла
7. Масляный фильтр
8. Подогреватель картера
9. Обратный клапан
10. Распределительная коробка
11. Штуцер низкого давления 1/4" SAE-FLARE
12. Электромагнитный клапан регулирования производительности
13. Штуцер высокого давления, 1/4" SAE-FLARE
14. Пробка слива масла из корпуса, M14
15. Штуцер впрыска жидкости, ∅10, или линии от экономайзера, ∅22 (опция)
16. Датчик температуры масла, 1/8'' NPT

134-XS-050_060

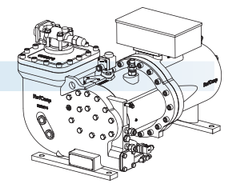

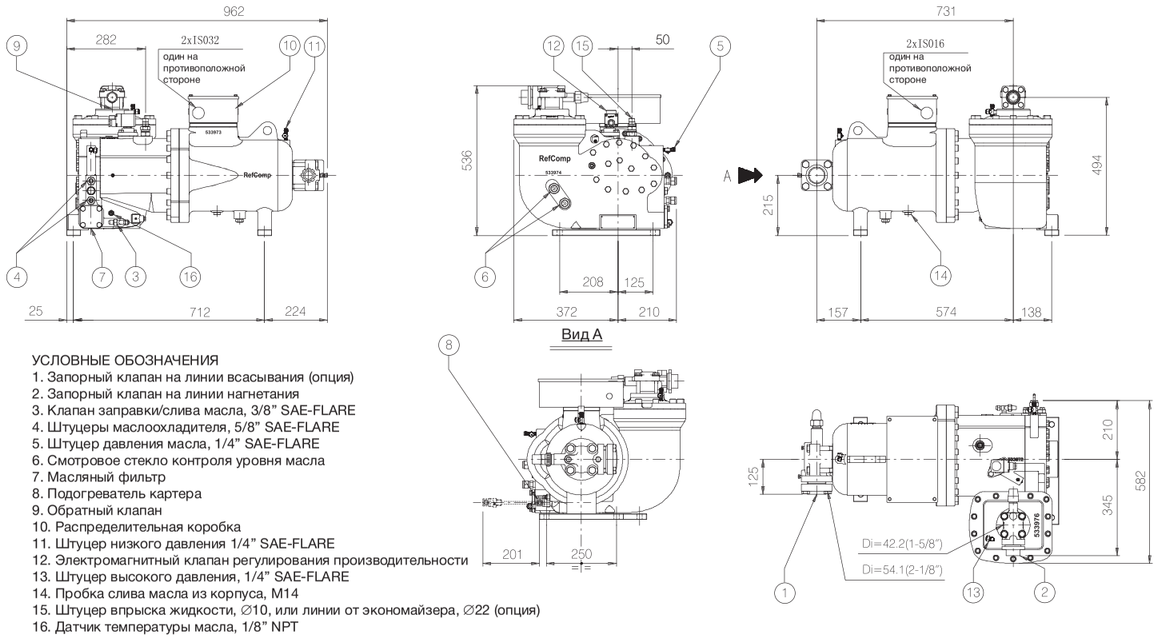

УСЛОВНЫЕ ОБОЗНАЧЕНИЯ
1. Запорный клапан на линии всасывания (опция)
2. Запорный клапан на линии нагнетания
3. Клапан заправки/слива масла, 3/8" SAE-FLARE
4. Штуцеры маслоохладителя, 5/8" SAE-FLARE
5. Штуцер давления масла, 1/4" SAE-FLARE
6. Смотровое стекло контроля уровня масла
7. Масляный фильтр
8. Подогреватель картера
9. Обратный клапан
10. Распределительная коробка
11. Штуцер низкого давления 1/4" SAE-FLARE
12. Электромагнитный клапан регулирования производительности
13. Штуцер высокого давления, 1/4" SAE-FLARE
14. Пробка слива масла из корпуса, M14
15. Штуцер впрыска жидкости, ∅10, или линии от экономайзера, ∅22 (опция)
16. Датчик температуры масла, 1/8" NPT